© ITU 2012

5.6 MHz DAY
نهاراً
白天
DÍA
JOUR
ДЕНЬ
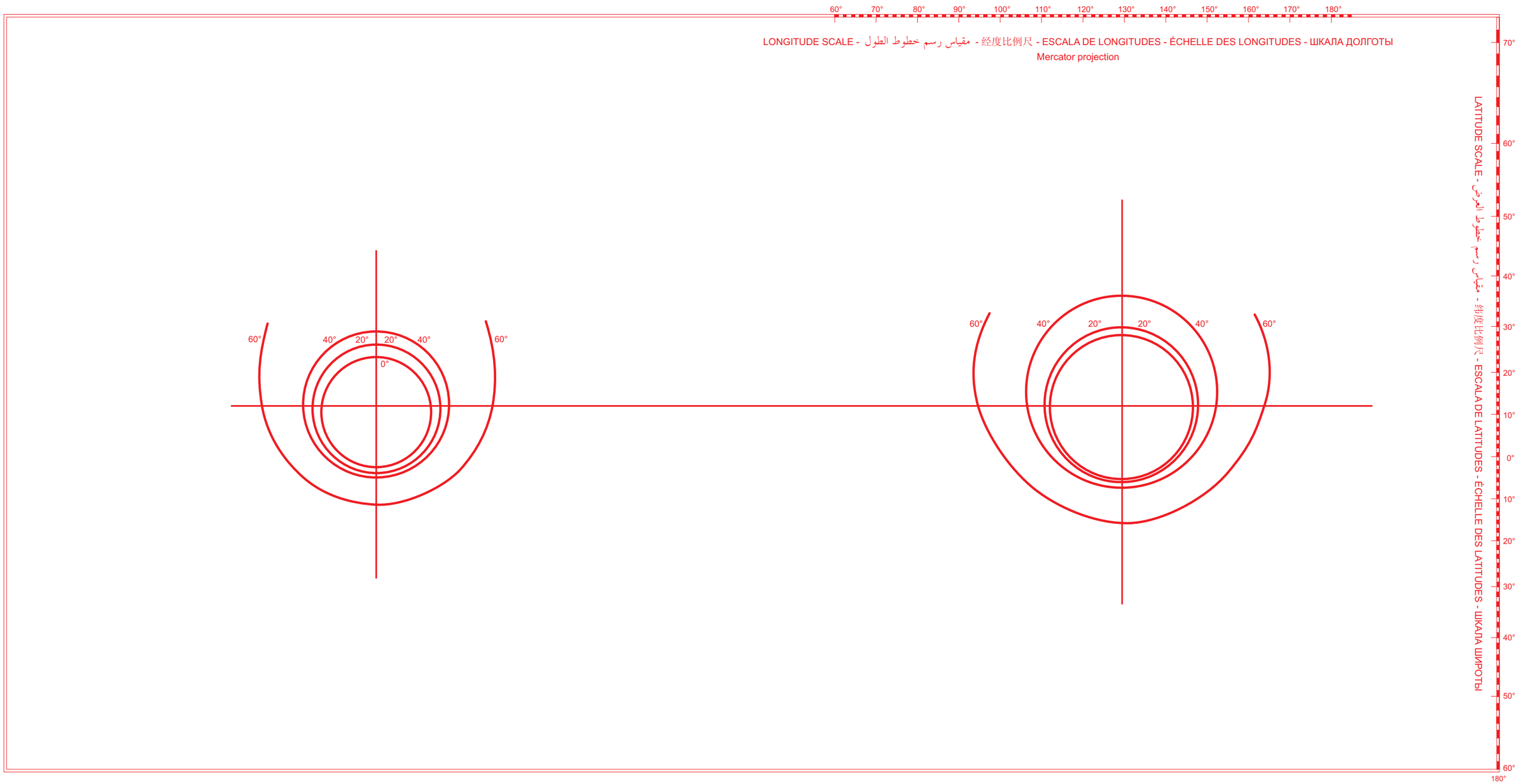
6.6 MHz DAY
نهاراً
白天
DÍA
JOUR
ДЕНЬ